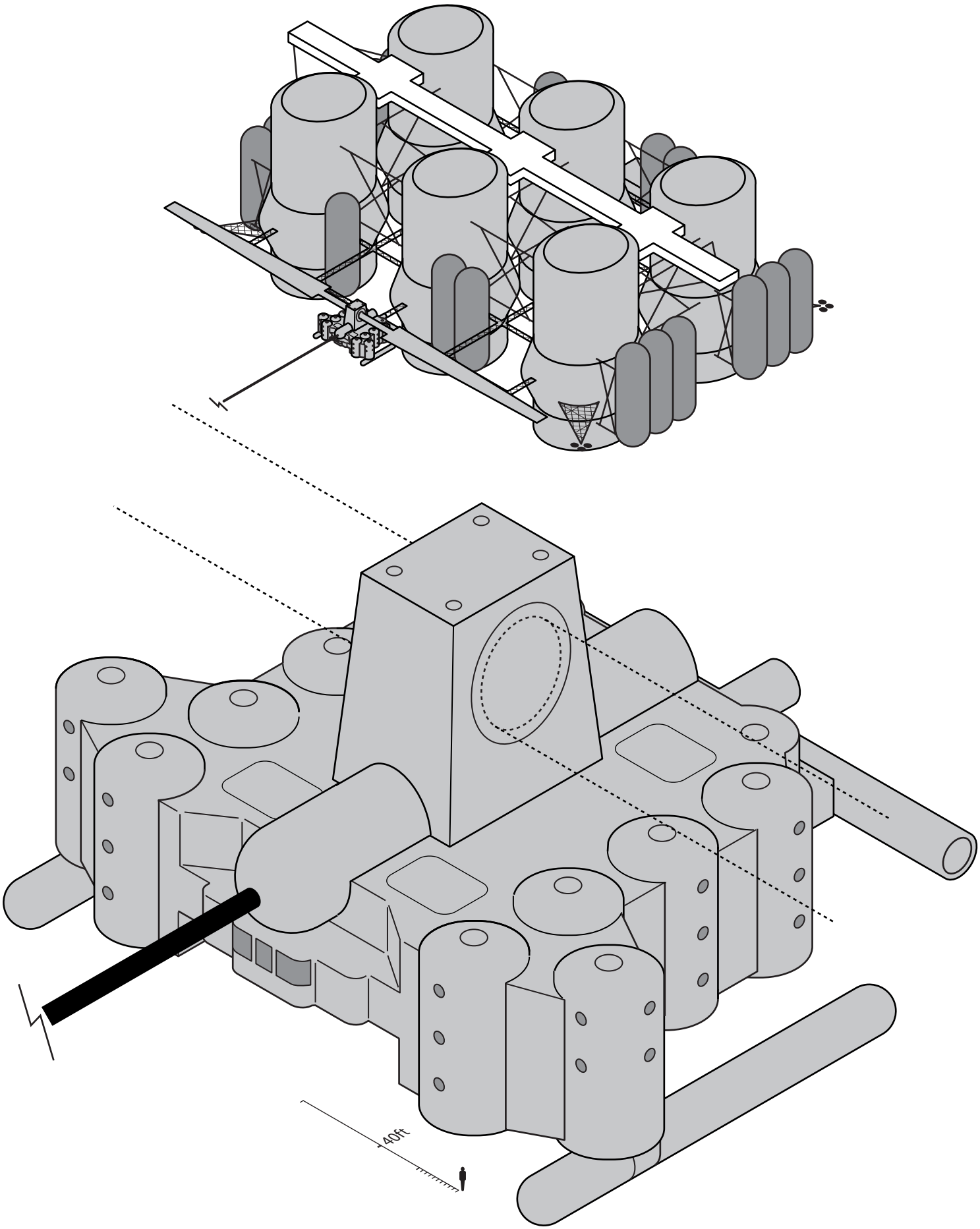
40ft